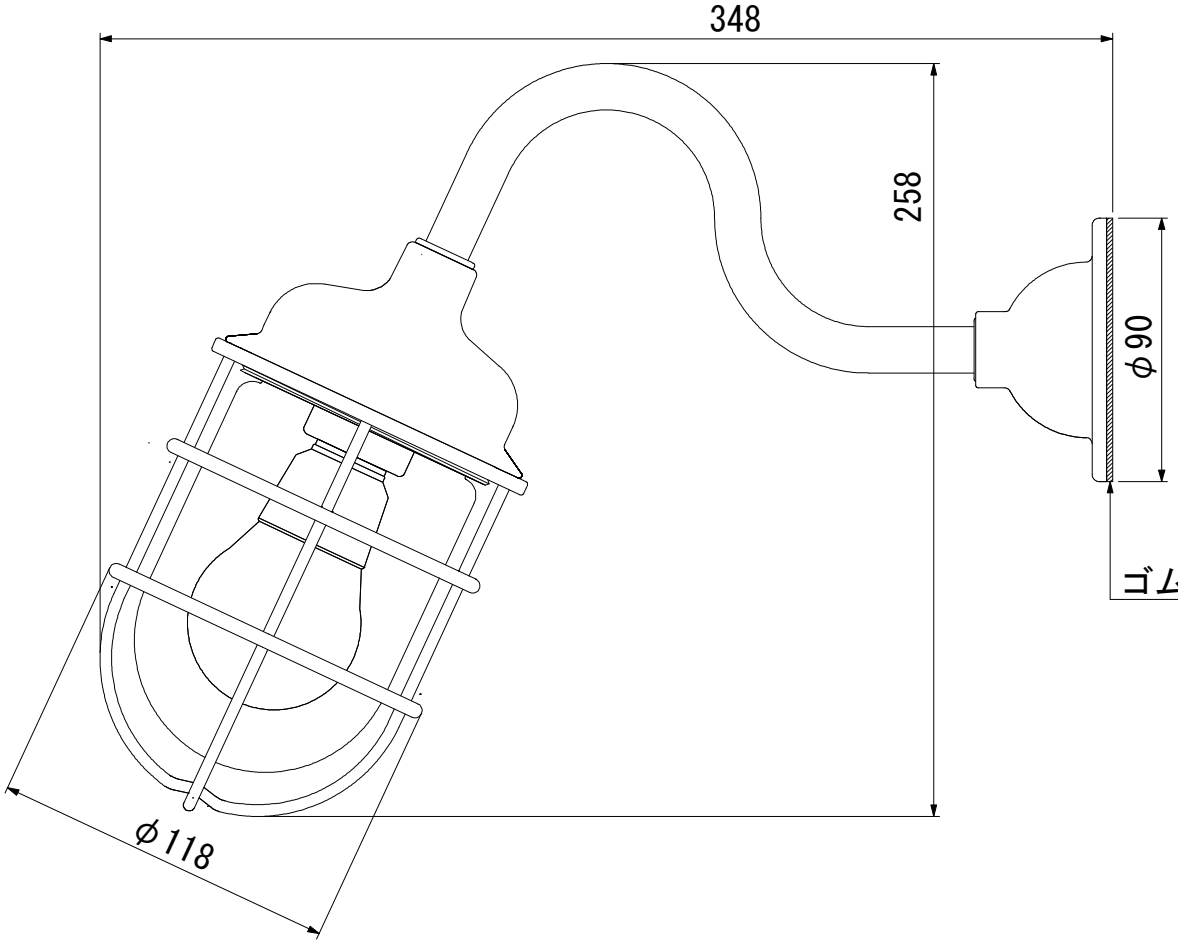

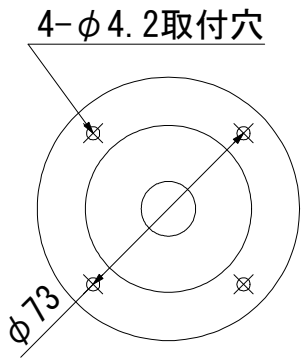

ゴムベース　<<取付面　寸法図>>

型　　式	：Ｒ２－ＡＱ－Ｂ
品　　名	：Ｒ２号アクアライトブラック
本　　体	：真鍮・青銅鋳物（アクリル塗装仕上）
グローブ	：透明ガラス
装着ランプ	：白熱４０Ｗ相当　電球色ＬＥＤ
ソケット口金	：Ｅ２６
本体重量	：２．２ｋｇ

記　　事	日　付	製図年月日				品名	図面名称	
		２０２０／３／２１				Ｒ２号アクアライトブラック	外形図	
図面・仕様／作成	2020/3/21	製図	設計	検図	承認	会社名	製品番号	ページ
						㈱松本船舶電機製作所		